Battioni®
Pagani
Pompe

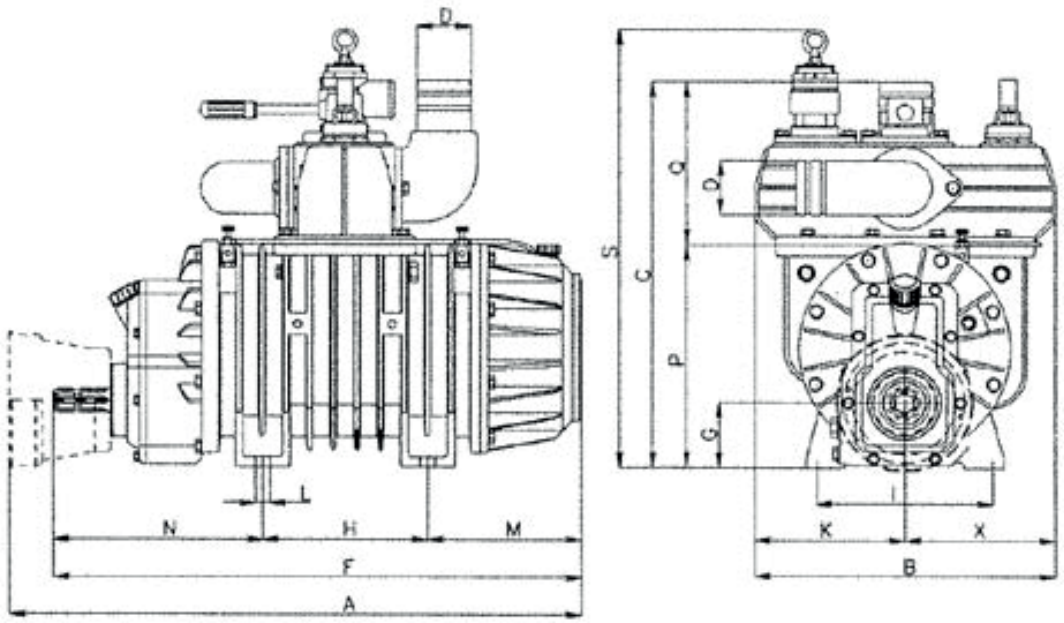


| STAR MV - MAV | | A | B | C | D | F | G | H | I | L | M | N | P | Q | R | K | X |
|---|---|---|---|---|---|---|---|---|---|---|---|---|---|---|---|---|---|
| 60 | | 761 | 490 | 540 | 80 | 735 | 80 | 245 | 247 | 18 | 204 | 286 | 326 | 214 | 492 | 220 | 220 |
| 72 | mm | 811 | 490 | 540 | 100 | 785 | 80 | 245 | 247 | 18 | 229 | 311 | 326 | 214 | 492 | 220 | 220 |
| 84 | | 894 | 490 | 540 | 100 | 865 | 80 | 245 | 247 | 18 | 269 | 351 | 326 | 214 | 492 | 220 | 220 |